Tauchmotorpumpen für Schmutzwasser

Solida 262 T+G (A) 400 V

Abwassertauchmotorpumpe mit Schwimmerschalter und Kanalrad

Ausführung:

- Tauchmotorpumpe mit Kanalrad
- Schwimmerschalter für Automatikbetrieb und Trockenlaufschutz
- Inklusive 10 m Kabel H07RN-F und Stecker (nur 230 V)
- Doppelte Gleitringdichtung in Ölkammer
- Tauchtiefe 20 m

Einsatzgebiete:

- Drainage
- Gewerbe
- Landwirtschaft
- Geeignet für verunreinigtes Wasser mit Schwebstoffen Korngröße max. 32 mm

Produktvorteile:

- robuste Bauart
- große Förderleistung
- Motorschutz integriert
- Kanalrad
- Mediumstemperatur bis max. 45 °C, kurzfristig 50 °C möglich

Technische Daten:

Art.-Nr.	U [V]	P_1 [W]	P_2 [W]	In [A]	n [min-1]	Qmax [m³/h]	Hmax [m]	KG [mm]	DA	D [mm]	B [mm]	H [mm]	Gewicht [kg]
19026	400	770	550	1,7	2800	24,0	10,5	32	2" IG	172	250	450	19,1

Kennlinie:

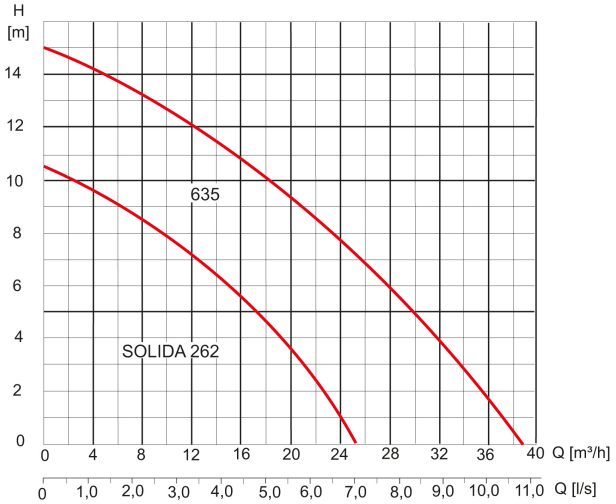

Werkstoffe:

Werkstoff Laufrad:	Grauguss GG20
Dichtung Motor:	Gleitringdichtung
Dichtung Pumpe:	Gleitringdichtung SIC/SIC/NBR
Werkstoff Motorgehäuse:	Edelstahl 1.4301
Werkstoff Pumpengehäuse:	Grauguss GG25
Werkstoff Motorwelle:	Edelstahl 1.4005
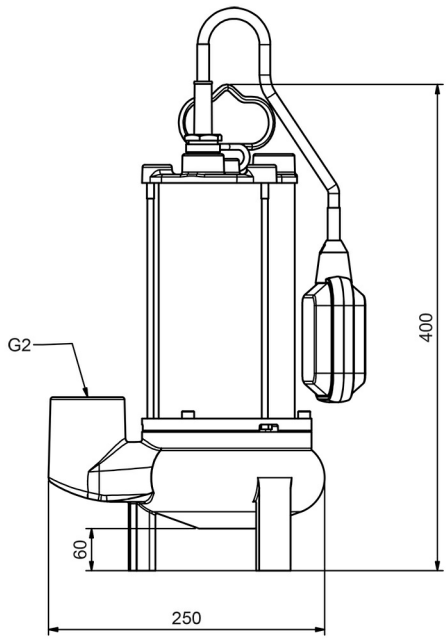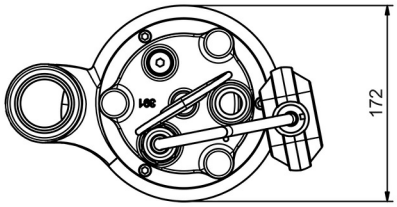
Abmessungen: