Tauchmotorpumpen für Schmutzwasser

Solida 1300/65 400V

Abwassertauchmotorpumpe mit Wirbelrad

Ausführung:

- Tauchmotorpumpe für Schmutzwasser mit Wirbelrad
- Durchlass für schwebende Teilchen
- Solida 500/800: Korngröße max. 50 mm
- Solida 1100/1300: Korngröße max. 65 mm
- Anschlusskabel 10 m

Einsatzgebiete:

- Schmutzwasser
- Abwasser (überall wo kein EX-Schutz benötigt wird)
- Fäkalien (überall wo kein EX-Schutz benötigt wird)
- Grundwasserabsenkung und Drainage
- Industrieabwasser
- Geeignet für klares und verunreinigtes Wasser mit Schwebstoffen und fäkalienhaltiges Abwasser

Produktvorteile:

- hochwertige Gleitringdichtung mit vorgelagertem Wellendichtring
- sehr große Förderleistung
- Korngrößen bis 50 mm bzw. 65 mm

Technische Daten:

Art.-Nr.	U [V]	P_1 [W]	P_2 [W]	In [A]	n [min-1]	Qmax [m³/h]	Hmax [m]	KG [mm]	DA	D [mm]	B [mm]	H [mm]	Gewicht [kg]
19038	400	5100	3400	8,1	2800	66,00	18,5	65	3" AG	222	417	609	43,6

Kennlinie:

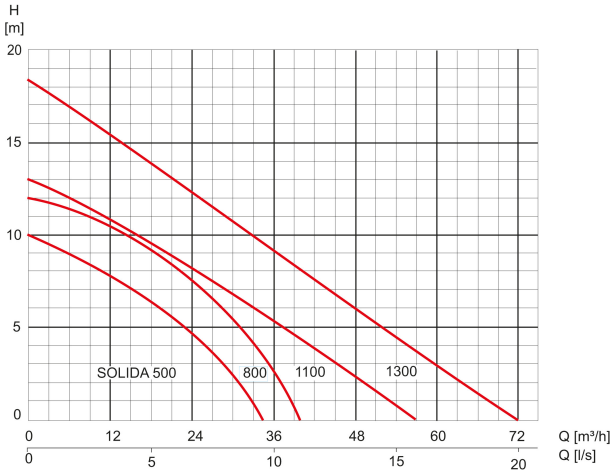

Werkstoffe:

Werkstoff Laufrad:	Grauguss GG20
Dichtung Motor:	Gleitringdichtung
Dichtung Pumpe:	Gleitringdichtung SIC/SIC/NBR
Werkstoff Motorgehäuse:	Grauguss GG25
Werkstoff Pumpengehäuse:	Grauguss GG25
Werkstoff Motorwelle:	Edelstahl 1.4021
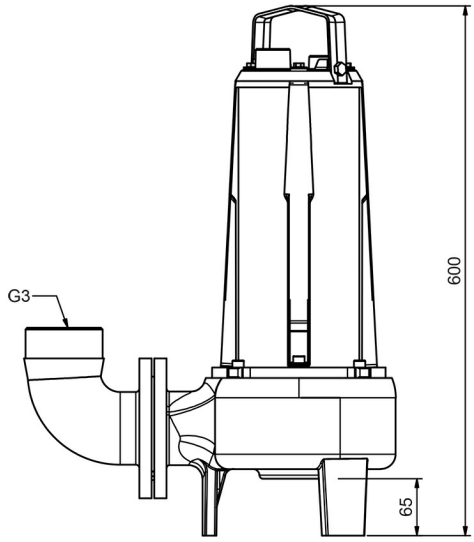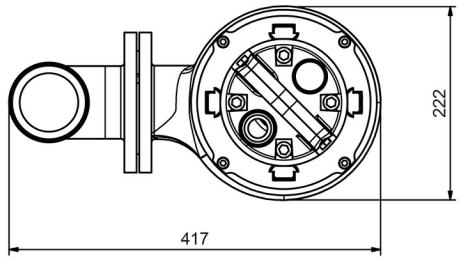
Abmessungen: