Schmutzwassertauchpumpen

S-ZPK 40

Schmutzwasser-Tauchpumpe ohne Schwimmerschalter

Ausführung:

- zum Einsatz hinter Wasserenthärtungsanlagen und für anfallendes Brennwertkondensat
- Abdichtung durch Gleitringdichtung und zusätzlichen Wellendichtring
- Motorgehäuse aus 1.4404 Edelstahl, Motorwelle aus Edelstahl
- Motorwicklung mit eingebautem thermischen Wicklungsschutz
- horizontaler Druckabgang 1 ¼" AG
- Ausführung A mit angebautem Schwimmerschalter
- Ausführung KS mit angebauten Kompaktschwimmer (kann in Rohre mit einem Innendurchmesser ab 250 mm eingebaut werden)
- Schutzgrad IP 68 – voll überflutbar

Einsatzgebiete:

- Förderung von leicht saurem Kondensat, aggressiven oder salzhaltigen Medien (max. 15 % Salzgehalt)
- Anheben von fäkalienfreien Schmutzwasser aus häuslicher Anwendung

Lieferumfang:

- Pumpe mit 10 m Anschlusskabel und Schuko-Stecker
- Schlauchanschlussbogen 90° (S-ZPK 30: DN 25; S-ZPK 35 und S-ZPK 40: DN 32)

Produktvorteile:

- Förderung von leicht saurem Kondensat, aggressiven oder salzhaltigen Medien (max. 15% Salzgehalt)
- leichte und robuste Ausführung
- Korngrößen von 10 mm bis 30 mm (S-ZPK 40) für größere Feststoffe verfügbar
- doppelte Abdichtung durch Gleitringdichtung und Wellendichtring
- eingebauter thermischer Wicklungsschutz zur Verhinderung von Überhitzungsschäden
- kurzzeitig bis 90°C Medientemperatur

Technische Daten:

Art.-Nr.	U [V]	P_1 [W]	P_2 [W]	In [A]	n [min-1]	Qmax [m³/h]	Hmax [m]	KG [mm]	DA	EINmin [mm]	AUSmin [mm]	D [mm]	H [mm]	Gewicht [kg]
17828	230	850	430	3,7	2800	10,0	10,0	30	1 1/4" AG	200	45	150	342	6,23

Kennlinie:

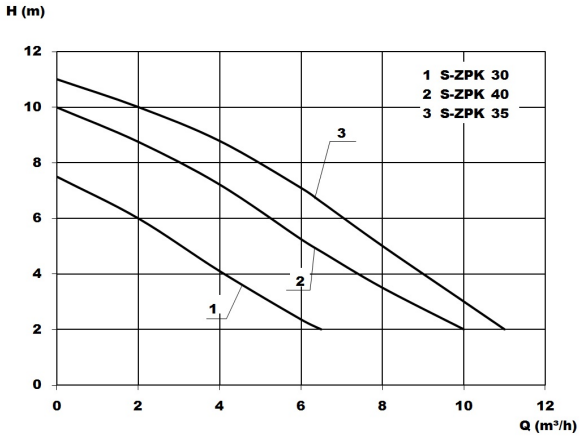

Werkstoffe:

Werkstoff Laufrad:	PA6 GV25
Dichtung Motor:	Wellendichtring NBR
Dichtung Pumpe:	Gleitringdichtung Kohle/Keramik/Viton
Werkstoff Motorgehäuse:	Edelstahl 1.4404
Werkstoff Pumpengehäuse:	PP GF20
Werkstoff Motorwelle:	Edelstahl 1.4462

Zehnder Pumpen GmbH · Zwönitzer Str. 19 · 08344 Grünhain-Beierfeld · Telefon: +49 37 74 / 52 - 100 · Telefax: +49 37 74 / 52 - 150 · e-mail: info@zehnder-pumpen.de
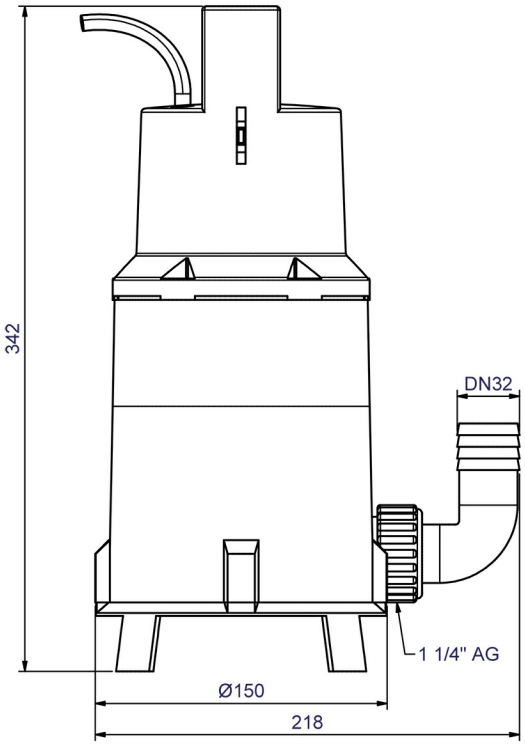
Abmessungen: