Schmutzwassertauchpumpen

ZPG 71.1 D

Schmutzwasser-Tauchpumpe

Ausführung:

- Schmutzwasser-Tauchpumpe aus Grauguss für stationären und transportablen (Kupplungsfußsystem) Einsatz
- Motor- und Pumpengehäuse, Dichtungsträger und Zweikanallaufrad aus Grauguss
- Abdichtung durch doppelte, drehrichtungsunabhängige Gleitringdichtung mit dazwischenliegender Ölkammer
- horizontaler Druckabgang DN 50
- seitliche Kabeleinführung mit Zugentlastung und Knickschutz
- Schutzgrad IP 68 – voll überflutbar

Einsatzgebiete:

- Förderung von verunreinigtem Wasser ohne Fäkalien mit festen Beimengungen
- Förderung von Regenwasser und Oberflächenwasser
- als transportable Pumpe zur Notentwässerung und Leerung von Schächten

Produktvorteile:

- verstopfungsfreier Betrieb durch 40 mm freien Durchgang
- große Förderleistung
- doppelte Gleitringdichtung
- innovativer Pumpenfuß zu flexiblen Verwendung

Lieferumfang:

- Ausführung D (Drehstrom 400 V) mit 10 m Anschlusskabel
- Ausführung W (Wechselstrom 230 V) mit 10 m Anschlusskabel, Schaltgerät mit Motorschutz, Kondensator und Schuko-Stecker
- Pumpe jeweils ohne Aufstellteile und Abgangsbogen
- Kupplungsfußsystem optional siehe Zubehör

Technische Daten:

Art.-Nr.	U [V]	P_1 [W]	P_2 [W]	In [A]	n [min-1]	Qmax [m³/h]	Hmax [m]	KG [mm]	DA	Gewicht [kg]
17835	3~400	2100	1700	3,7	2800	43,0	19,0	40	DN 50	40

Kennlinie:

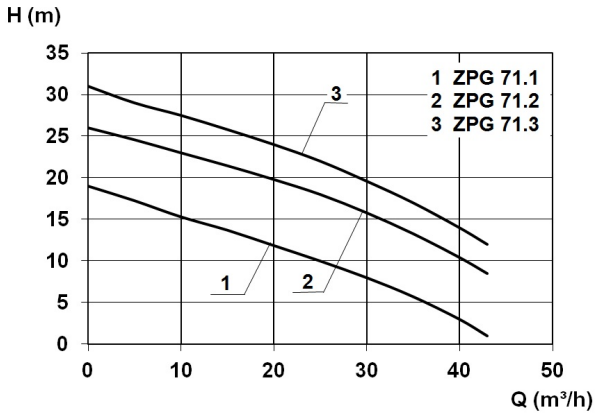

Werkstoffe:

Werkstoff Laufrad:	Grauguss GG25
Dichtung Motor:	SIC/SIC/NBR
Dichtung Pumpe:	SIC/SIC/NBR
Werkstoff Motorgehäuse:	Grauguss GG25
Werkstoff Pumpengehäuse:	Grauguss GG25
Werkstoff Motorwelle:	Edelstahl 1.4021

Zehnder Pumpen GmbH · Zwönitzer Str. 19 · 08344 Grünhain-Beierfeld · Telefon: +49 37 74 / 52 - 100 · Telefax: +49 37 74 / 52 - 150 · e-mail: info@zehnder-pumpen.de

Abmessungen:

Stationäre Aufstellung
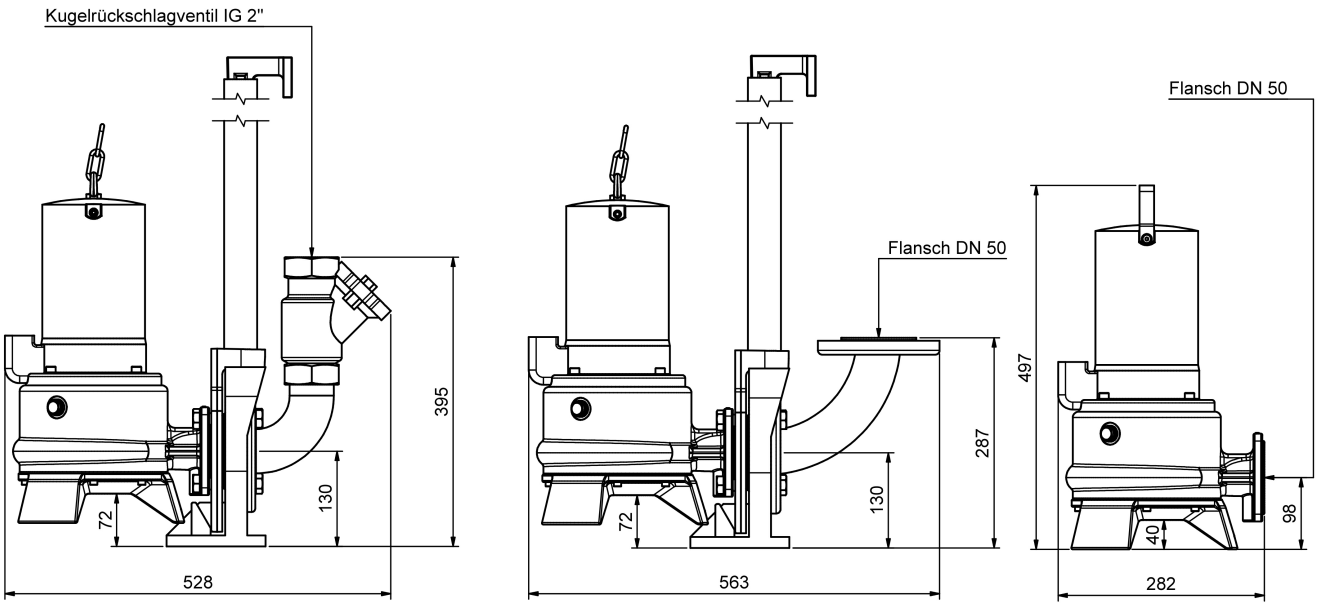
Transportable Aufstellung