Schaltanlagen

ZP Speedcontrol Basic MM

230V 12 A black

Ausführung:

- Mit ART System (Automatic Reset Test). Bei Trockenlauf stoppt das System automatisch und läuft periodisch automatisch neu an.
- Automatische Wiederherstellung der Systemeinstellungen nach Stromausfall
- Eingebauter Drucktransmitter mit Digitalanzeige. Eingebauter Strömungssensor mit permanenter digitaler Erfassung. Aufzeichnung von Betriebsabläufen und somit Informationen über Betriebsstunden, Anzahl von Anläufen, Anzahl von Stromunterbrechungen. Alarmaufzeichnung: Art und Anzahl der Alarmmeldungen ab Inbetriebnahme
- Schutzeinrichtung gegen falschen Anschluss und Überströme.
- Schutzeinrichtung gegen Kurzschlüsse.
- Eingebauter Trockenlaufschutz.
- AIS Funktion (Anti-ice System) mit eingebauten Temperaturfühler. Fällt die Temperatur unter 5°C wird die Pumpe im Frostschutzmodus aktiviert.
- Netzanschluss 230 V Schukostecker

Einsatzgebiete:

- Steuerung für einzelne Pumpen mit Wechselstrom- (230 V, 12 MM) oder Drehstrommotor (3 x 230 V, 10 MT) mittels Frequenzumformer

Produktvorteile:

- schutzisoliertes PVC-Gehäuse IP55
- PG-Verschraubung mit Zugentlastung
- Trockenlaufschutz
- Frostschutzwächter
- Alarmaufzeichnung
- Auto-Reset-Funktion
- einstellbarer Druck 0,5 - 8 bar
- sehr einfache Installation (Steuerung anschließen und gewünschten Druck einstellen)

Technische Daten:

Art.-Nr.	U [V]	Qmax [m³/h]	DA	L [mm]	B [mm]	H [mm]	Gewicht [kg]
20197	230	15,0	1 1/4" AG	262	178	196	2,725
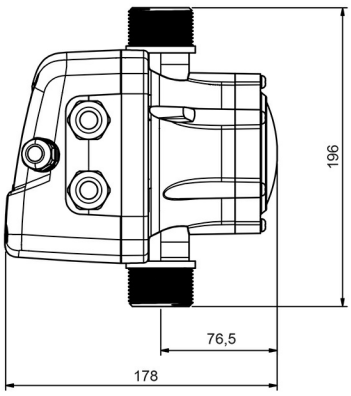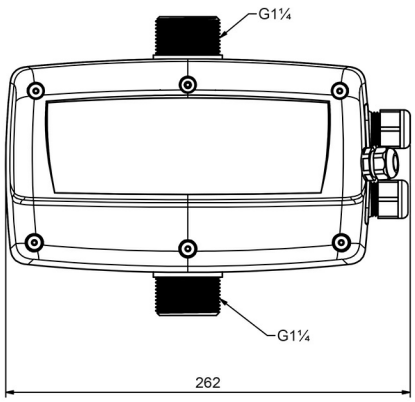
Abmessungen: