Schmutzwasserhebeanlagen

SWH 500/80 Doppel

Schmutzwasser-Hebeanlage (Überflur)

Ausführung:

- Sammelbehälter aus Polyethylen mit 75 l Nutzvolumen
- Einzelanlage mit eingebauter Schmutzwasser-Tauchpumpe vom Typ E-ZW mit Schwimmerschalter
- Doppelanlage mit 2 Pumpen vom Typ E-ZW und separatem Schaltkasten mit pneumatischer Niveausteuerung ZPS2
- Pumpengehäuse, Motorgehäuse, Welle und Saugkorb aus Edelstahl, Laufrad aus Polyamid
- Druckabgang 1 1/4" Innengewinde
- Betriebstemperatur 40°C (kurzzeitig bis 90°C)
- Schutzgrad IP 57

Einsatzgebiete:

- zur Überflurinstallation in frostgeschützten Räumen unterhalb der Rückstauebene
- Förderung von häuslichem Schmutzwasser ohne Fäkalien aus Waschmaschine, Dusche, Waschtisch etc.

Lieferumfang:

- wasserdichte Kabeldurchführung mit 3 m Anschlusskabel und Schuko-Stecker steckerfertig montiert
- Druckabgang inkl. Rückschlagklappe(n) und Absperrhahn
- Einzelanlage inkl. Schwimmerschalter
- Doppelanlage inkl. ZPS2: komfortable, pneumatische Niveausteuerung mit Mikrokontroller, LCD-Klartextanzeige für Füllstand, Wartung, Betriebsstunden und Störmeldungen sowie netzabhängige Alarmanlage im Schaltkasten zur Innenraummontage

Produktvorteile:

- als Einzel- und Doppelanlage verfügbar
- anschlussfertig
- doppelte Abdichtung durch Gleitringdichtung und Wellendichtring
- kurzzeitig bis 90°C Medientemperatur

Technische Daten:

Art.-Nr.	U [V]	P_1 [W]	P_2 [W]	In [A]	n [min-1]	Qmax [m³/h]	Hmax [m]	KG [mm]	DA	Gewicht [kg]
11549	230	2 x 850	2 x 430	2 x 3,7	2800	10,0	8,5	30	1 1/4" AG	33

Kennlinie:

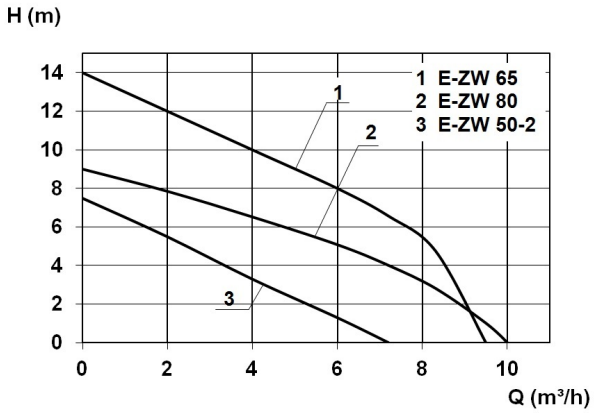

Werkstoffe:

Werkstoff Laufrad:	PA6 GF25
Dichtung Motor:	Wellendichtring NBR
Dichtung Pumpe:	Gleitringdichtung Kohle/Keramik/NBR
Werkstoff Motorgehäuse:	Edelstahl 1.4404
Werkstoff Pumpengehäuse:	PP GF30
Werkstoff Motorwelle:	Edelstahl 1.4104
Werkstoff Behälter:	PE

Zehnder Pumpen GmbH · Zwönitzer Str. 19 · 08344 Grünhain-Beierfeld · Telefon: +49 37 74 / 52 - 100 · Telefax: +49 37 74 / 52 - 150 · e-mail: info@zehnder-pumpen.de
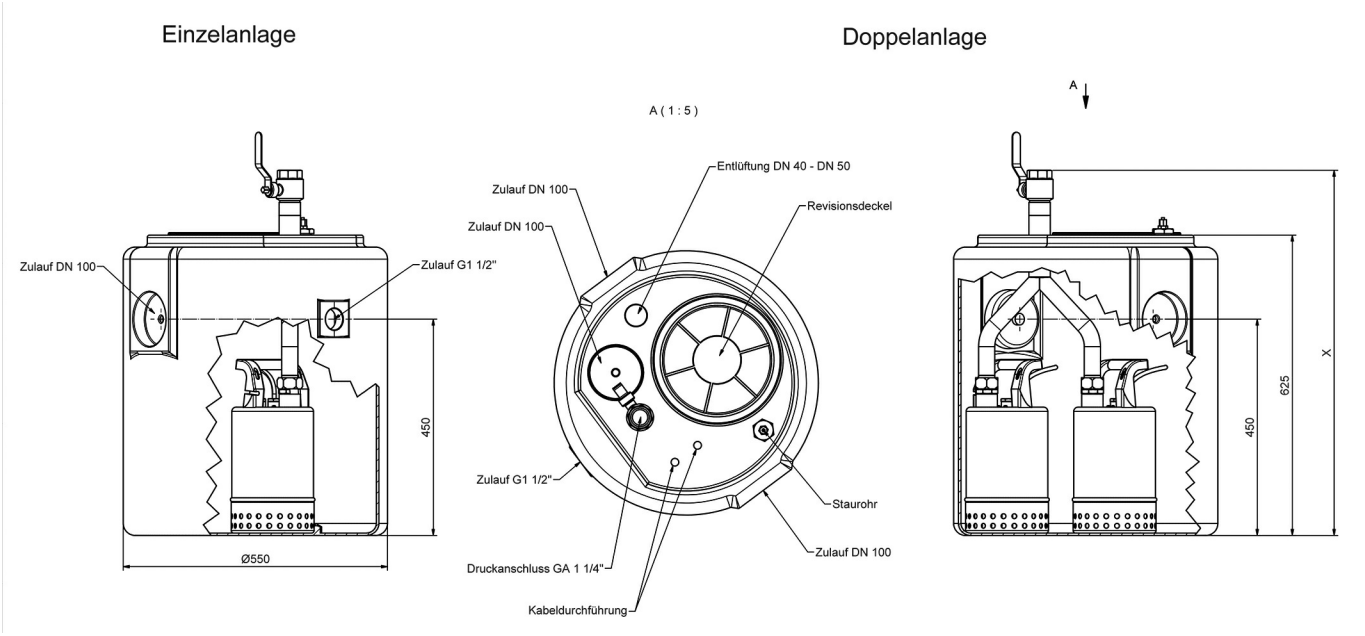
Abmessungen: