Fäkalienkleinhebeanlagen

Microboy Pro

Einzel-WC-Hebeanlage WC Direktanschluss

Ausführung:

- reduzierte Geräuschentwicklung beim Schneidvorgang
- Schneidspalt einstellbar für dauerhaft optimale Schneidergebnisse
- optimiertes Schneidwerk aus korrosionsfestem Sonderstahl 1.4112 mit besonders hoher Härte, Verschleißfestigkeit und Schneidleistung
- Sammelbehälter aus ABS zum Direktanschluss an EURO-Toilette mit minimaler Zulaufhöhe
- 4 zusätzliche seitliche Zuläufe DN 40 zum Anschluss von Waschtisch, Dusche oder Bidet
- Behälterentlüftung über Aktivkohlefilter
- robuste und trocken aufgestellte Wirbelrad-Pumpe
- integriertes Alarmsignal bei Störung
- manuelle Notentleerung bei Stromausfall möglich
- Druckabgang 1 ¼“ IG mit integrierter Rückschlagklappe - wahlweise links oder rechts
- Medientemperatur max. 40°C - kurzzeitig max. 90°C
- Schutzgrad IP 54

Einsatzgebiete:

- schneidet Feuchttücher und Damenhygieneartikel
- besonders geeignet für öffentlich-zugängliche Sanitäranlagen
- Einzel-WC-Hebeanlage zur begrenzten Verwendung im privaten Bereich unterhalb der Rückstauebene, z. B. im Kellerbereich oder bei der Altbausanierung

Lieferumfang:

- steckerfertig montiert mit 1,5 m Anschlusskabel und Schuko-Stecker
- akustischer Alarm inklusive

Produktvorteile:

- Hochleistungsschneidwerk (schneidet Feuchttücher und Hygieneartikel)
- trocken aufgestellte Pumpe mit Schneidwerk aus Edelstahl
- 4 zusätzliche seitliche Zuläufe
- akustischer Alarm integriert
- durchgängige Motorwelle zur manuellen Notfallentleerung

Technische Daten:

Art.-Nr.	U [V]	P_1 [W]	P_2 [W]	In [A]	n [min-1]	Qmax [m³/h]	Hmax [m]	DA	Gewicht [kg]
18190	230	600	350	2,5	2800	7,5	11,8	1 1/4" AG	11

Kennlinie:

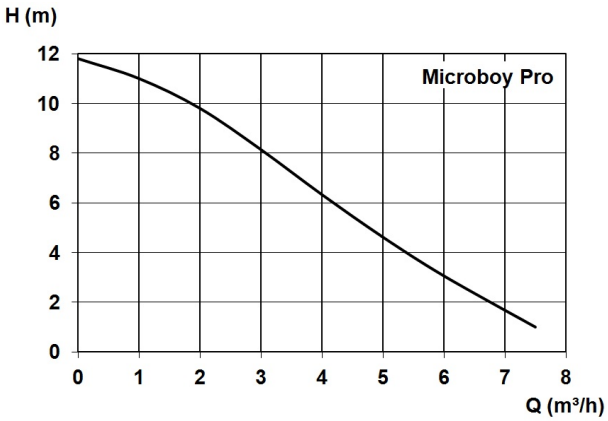

Werkstoffe:

Dichtung Motor:	Wellendichtring
Dichtung Pumpe:	Gleitringdichtung
Werkstoff Behälter:	ABS
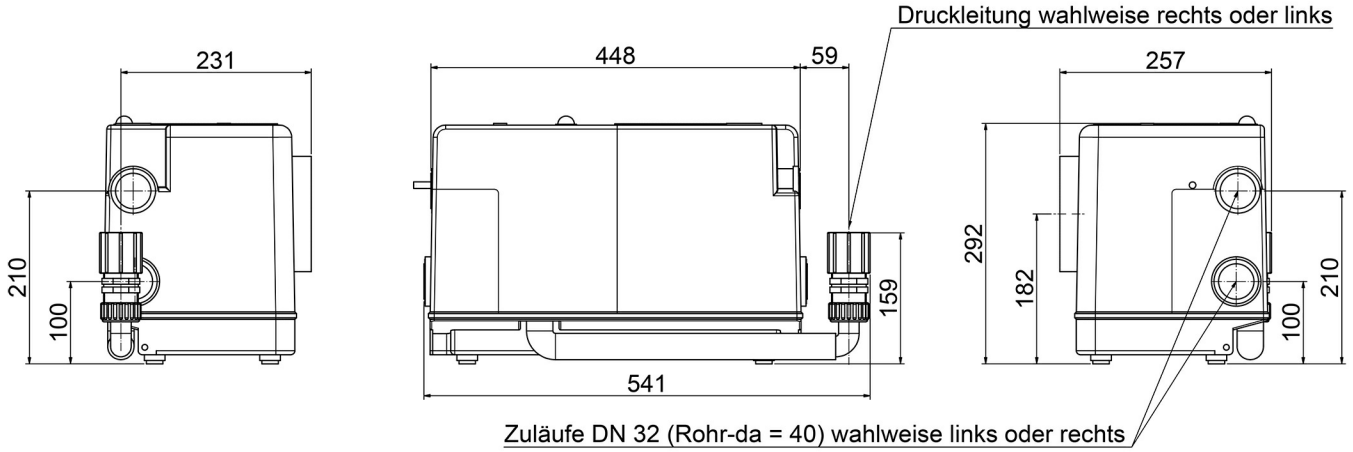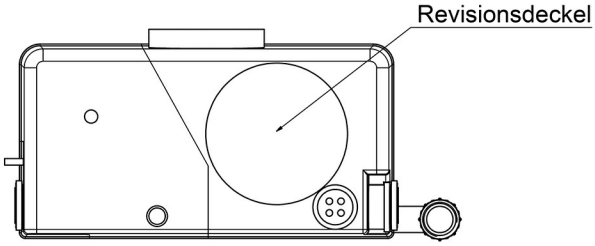
Abmessungen: