Abwasserhebeanlagen

Boy Doppel 1,5 D 400 V

Abwasser-Doppel-Hebeanlage Druckabgang DN 100

Ausführung:

- Sammelbehälter aus Polyethylen mit 200 l Gesamtinhalt und bis zu 100 l Schaltvolumen
- Freistromradpumpen mit hohem Wirkungsgrad
- Abdichtung durch Gleitringdichtung und Wellendichtring mit zwischenliegender Ölkammer
- Druckabgang 2 x DN 100
- 2 seitliche Zuläufe für HT-Rohr DN 100, ein Zulauf wahlweise DN 100 (HT) oder DN 150 (Flanschanschluss)
- zusätzliche Anschlüsse 1 ½“ für Handmembranpumpe
- Entlüftung DN 100 (Ø 110 mm)
- Betriebsart S3 – 25%
- Förderguttemperatur 55°C
- Schutzart IP 68

Einsatzgebiete:

- Entsorgung von häuslichem Abwasser aus Mehrfamilienhäusern, gewerblichen Einrichtungen
- Einrichtungen, in denen die Abwasserentsorgung nicht unterbrochen werden darf
- zur Überflurinstallation in frostgeschützten Räumen unterhalb der Rückstauebene

Produktvorteile:

- großes Behälter- bzw. Schaltvolumen
- verstopfungsfreier Betrieb durch 50 mm freien Durchgang
- anschlußfertig - Übergänge, Rückschlagklappen, Hosenrohr inklusive
- Komfortsteuerung im Lieferumfang

Lieferumfang:

- fertig montierte Anlage mit 3,5 m Anschlusskabel zum Motor und 5,0 m Pneumatikschlauch zur Steuerung
- inkl. 2 Rückschlagklappen DN 100
- Hosenrohr DN 100/ 100 /100
- Übergangsflanschstück DN 100 für Druckleitung
- flexible Verbindung mit Spannschellen für Druck- und Entlüftungsleitung
- ZPS2: komfortable, pneumatische Niveausteuerung mit Mikrokontroller, LCD-Klartextanzeige für Füllstand, Wartung, Betriebsstunden und Störmeldungen sowie netzabhängige Alarmanlage im Schaltkasten zur Innenraummontage

Technische Daten:

Art.-Nr.	U [V]	P_1 [W]	P_2 [W]	In [A]	n [min-1]	Qmax [m^3/h]	Hmax [m]	KG [mm]	DA	L [mm]	B [mm]	H [mm]	Gewicht [kg]
10534	400	2 x 1900	2 x 1500	2 x 3,3	1400	40,0	7,0	50	DN 100	1000	780	550	92,617

Boy Doppel 1,5 D 400 V

Abwasser-Doppel-Hebeanlage Druckabgang DN 100

Kennlinie:

Werkstoffe:

Dichtung Motor:	Wellendichtring
Dichtung Pumpe:	Gleitringdichtung
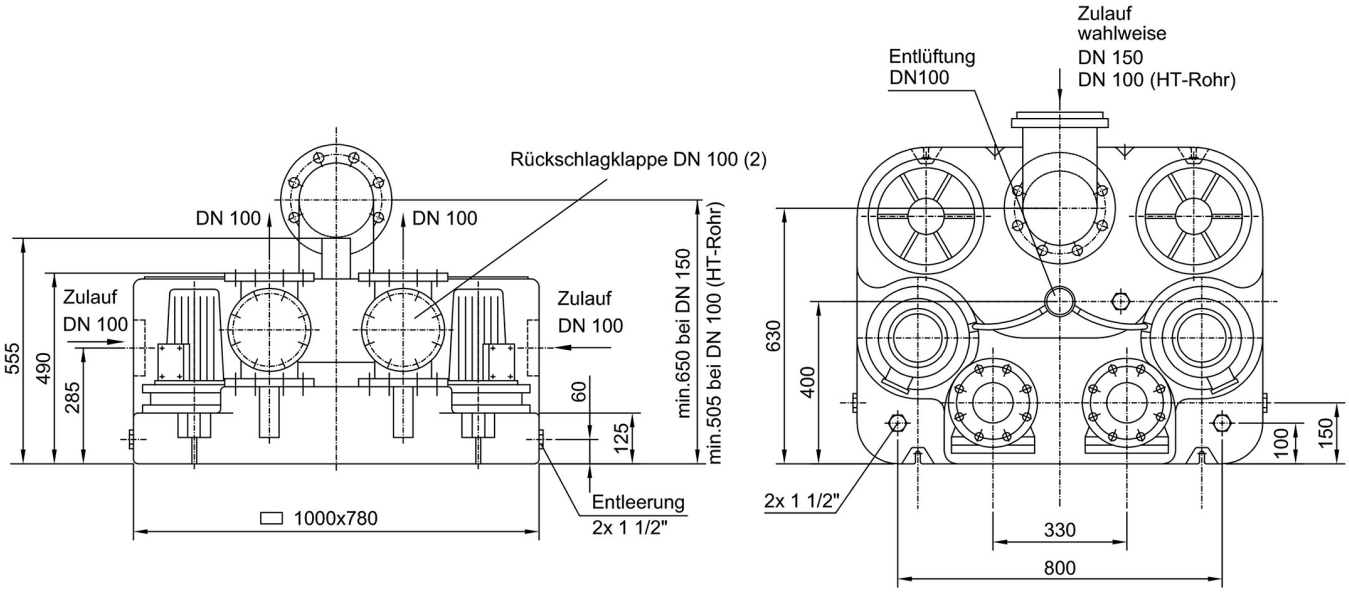
Abmessungen: