Tauchmotorpumpen für Schmutzwasser
Solida 900/50 230 V
Abwassertauchmotorpumpe mit Kanalrad

Ausführung:
- Tauchmotorpumpe für Schmutzwasser mit Kanalrad
- Durchlass für schwebende Teilchen
- Solida 700/900/1000: Korngröße max. 50 mm,
- Solida 1500: Korngröße max. 65 mm
- Anschlusskabel 10 m

Einsatzgebiete:
- Schmutzwasser
- Abwasser (überall wo kein EX-Schutz benötigt wird)
- Fäkalien (überall wo kein EX-Schutz benötigt wird)
- Grundwasserabsenkung und Drainage
- Industrieabwasser
- Geeignet für klares und verunreinigtes Wasser mit Schwebstoffen und fäkalienhaltiges Abwasser

Produktvorteile:
- hochwertige Gleitringdichtung mit vorgelagertem Wellendichtring
- sehr große Förderleistung
- Korngrößen bis 50 mm bzw. 65 mm

Technische Daten:

Art.-Nr.	U [V]	P_1 [W]	P_2 [W]	In [A]	n [min-1]	Qmax [m³/h]	Hmax [m]	KG [mm]	DA	D [mm]	B [mm]	H [mm]	Gewicht [kg]
19032	230	2600	1500	11,4	2800	60,00	16,00	50	2 1/2" IG	254	362	543	35,2

Kennlinie:

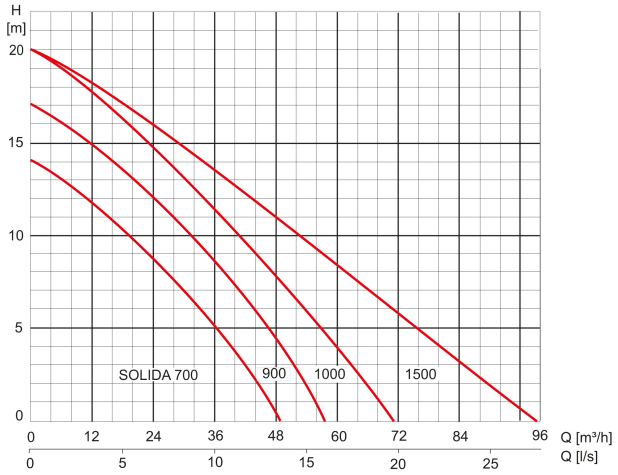

Werkstoffe:

Werkstoff Laufrad:	Grauguss GG20
Dichtung Motor:	Gleitringdichtung
Dichtung Pumpe:	Gleitringdichtung SIC/SIC/NBR
Werkstoff Motorgehäuse:	Grauguss GG25
Werkstoff Pumpengehäuse:	Grauguss GG25
Werkstoff Motorwelle:	Edelstahl 1.4021

Zehnder Pumpen GmbH · Zwönitzer Str. 19 · 08344 Grünhain-Beierfeld · Telefon: +49 37 74 / 52 - 100 · Telefax: +49 37 74 / 52 - 150 · e-mail: info@zehnder-pumpen.de
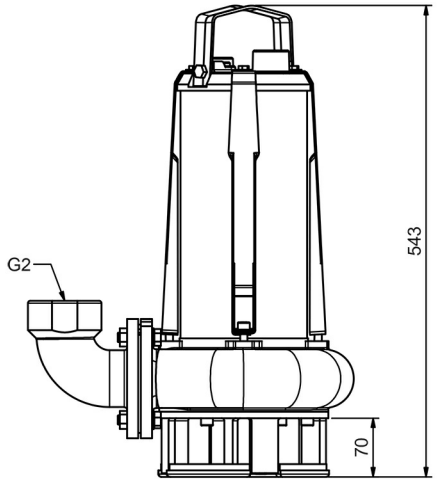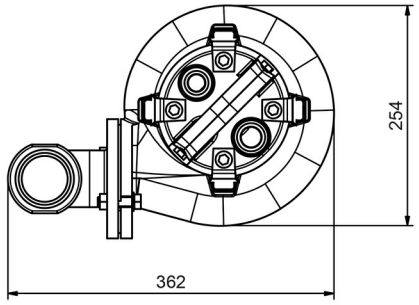
Abmessungen: