Abwasserhebeanlagen

Kompaktboy Doppel 1,1 W 230 V

Abwasser-Hebeanlage

Ausführung:

- Sammelbehälter aus PE mit 150 l Inhalt und bis zu 80 l Schaltvolumen
- Freistromradpumpen mit hohem Wirkungsgrad und geringem Laufgeräusch
- Abdichtung durch Gleitringdichtung und Wellendichtring mit dazwischenliegender Ölkammer
- 2 x Druckabgang DN 100 mit integrierter Rückschlagklappe
- Zulaufanschlüsse: seitlich 2 x DN 100 und 1 x DN 50, von hinten 1 x DN 100, von oben 1 x DN 100/150
- 1 Anschluss 1½“ für Handmembranpumpe
- Entlüftung DN 70 (Ø 75 mm)

Einsatzgebiete:

- Förderung von häuslichem Abwasser aus einer Kellerwohnung oder einem Ein- oder Mehrfamilienhaus
- zur Überflurinstallation in frostgeschützten Räumen unterhalb der Rückstauebene

Lieferumfang:

- fertig montierte Anlage mit 3,5 m Anschlusskabel zum Motor und 5,0 m Pneumatikschlauch zur Steuerung
- mit intergrierter Rückschlagklappen DN 100 (außer bei Kompaktboy Doppel 3,0-2P, dieser mit aufgesetzten Rückschlagklappen aus Grauguss)
- Hosenrohr DN 100/ 100 /100,
- Übergangsflanschstück DN 100 für Druckleitung
- flexible Verbindung mit Spannschellen für Druck- und Entlüftungsleitung
- ZPS2: komfortable, pneumatische Niveausteuerung mit Mikrokontroller, LCD-Klartextanzeige für Füllstand, Wartung, Betriebsstunden und Störmeldungen sowie netzabhängige Alarmanlage im Schaltkasten zur Innenraummontage

Produktvorteile:

- kompakte Abmaße
- anschlußfertig - Übergänge, Rückschlagklappe integriert (außer bei 3 kW)
- Komfortsteuerung im Lieferumfang
- große Förderhöhen (3 kW)
- integrierte Staudruckmessung für mm-genaue Schaltpunkte
- allseitige Anschlüsse für leichte Installation in beengten Räumen

Technische Daten:

Art.-Nr.	U [V]	P_1 [W]	P_2 [W]	In [A]	n [min-1]	Qmax [m³/h]	Hmax [m]	KG [mm]	DA	L [mm]	B [mm]	H [mm]	Gewicht [kg]
17557	230	1700	1100	7,6	1400	41,0	8,1	50	DN 100	1198	605	766	76

Kennlinie:

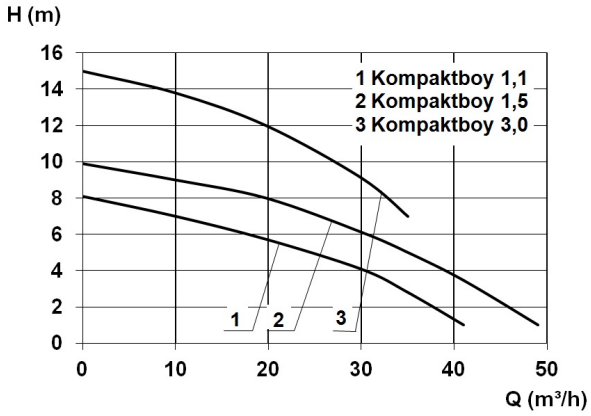

Werkstoffe:

Dichtung Motor:	Wellendichtring
Dichtung Pumpe:	Gleitringdichtung

Zehnder Pumpen GmbH · Zwönitzer Str. 19 · 08344 Grünhain-Beierfeld · Telefon: +49 37 74 / 52 - 100 · Telefax: +49 37 74 / 52 - 150 · e-mail: info@zehnder-pumpen.de
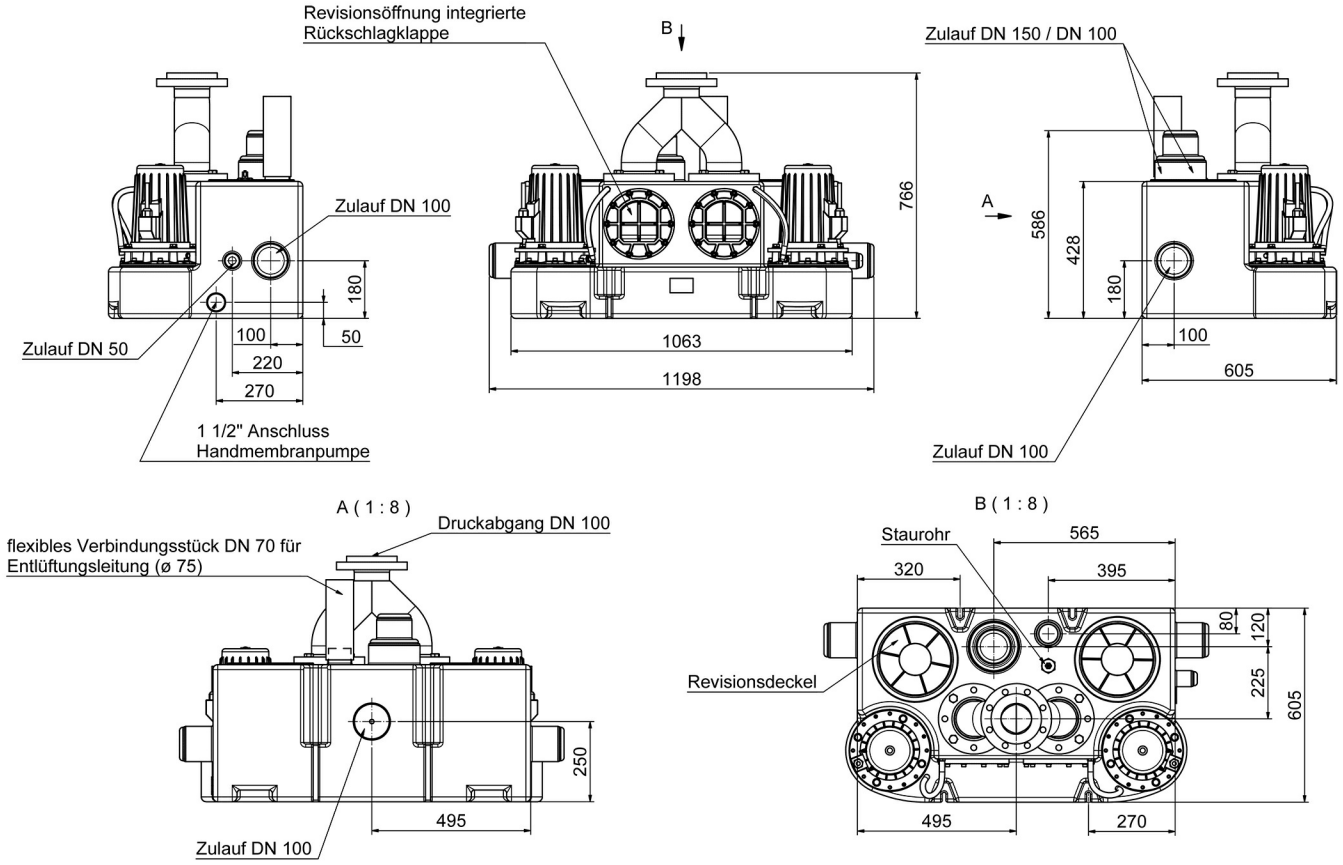
Abmessungen: